Serie FRL 90
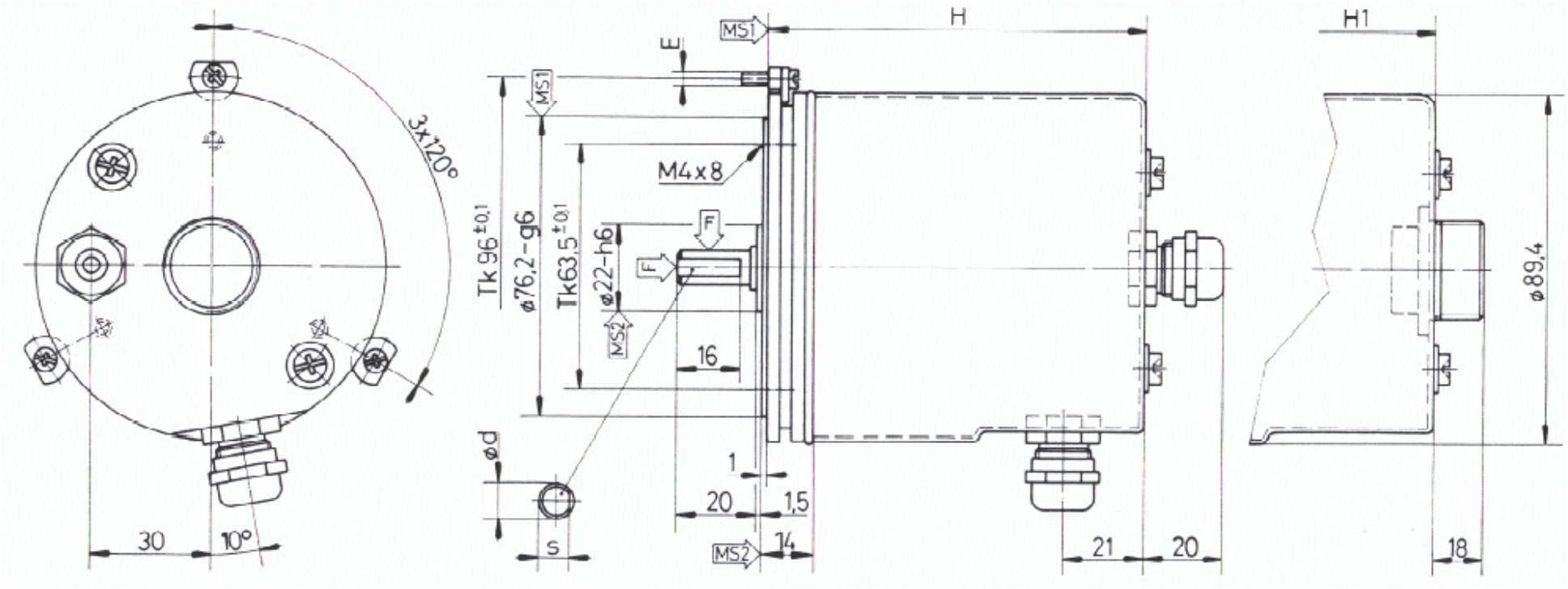
Massbild / Outline drawing