Serie RE 5032
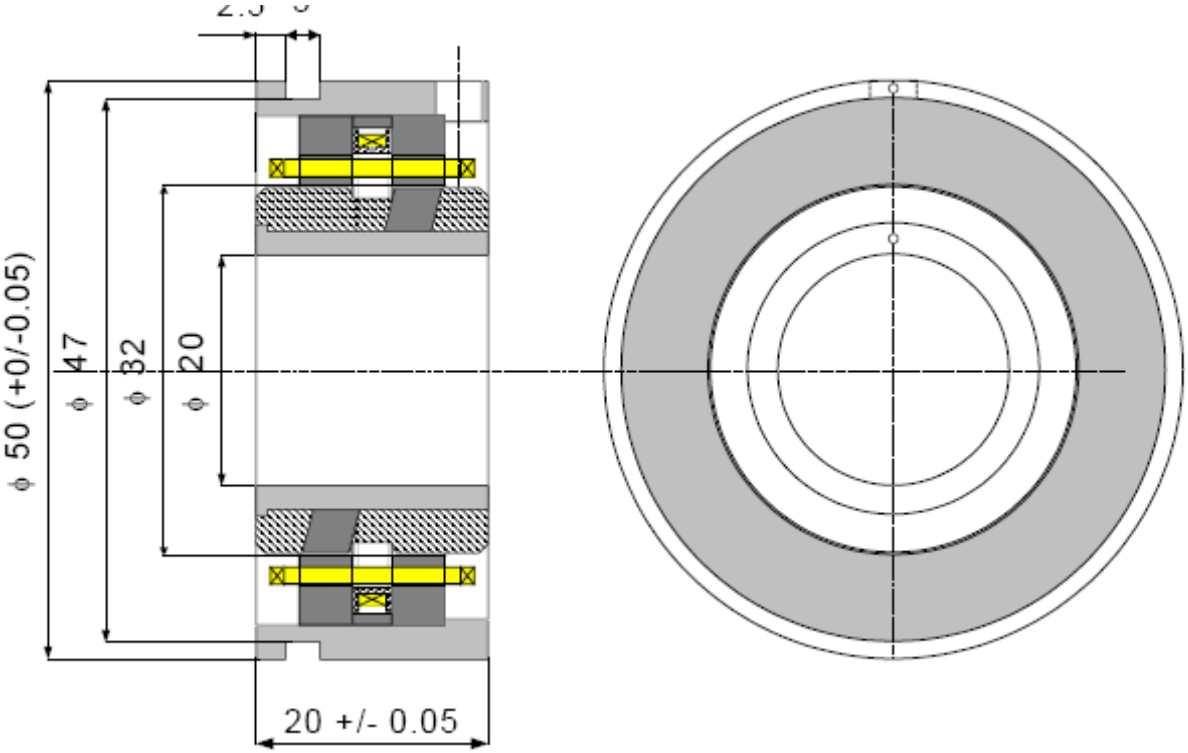
Massbild / Outline drawing